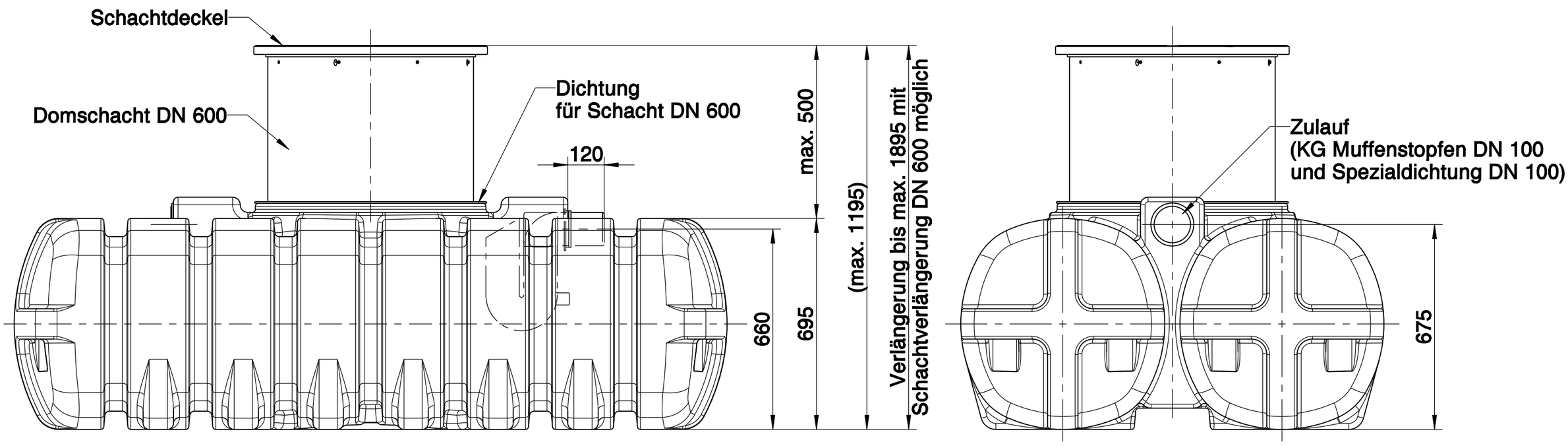

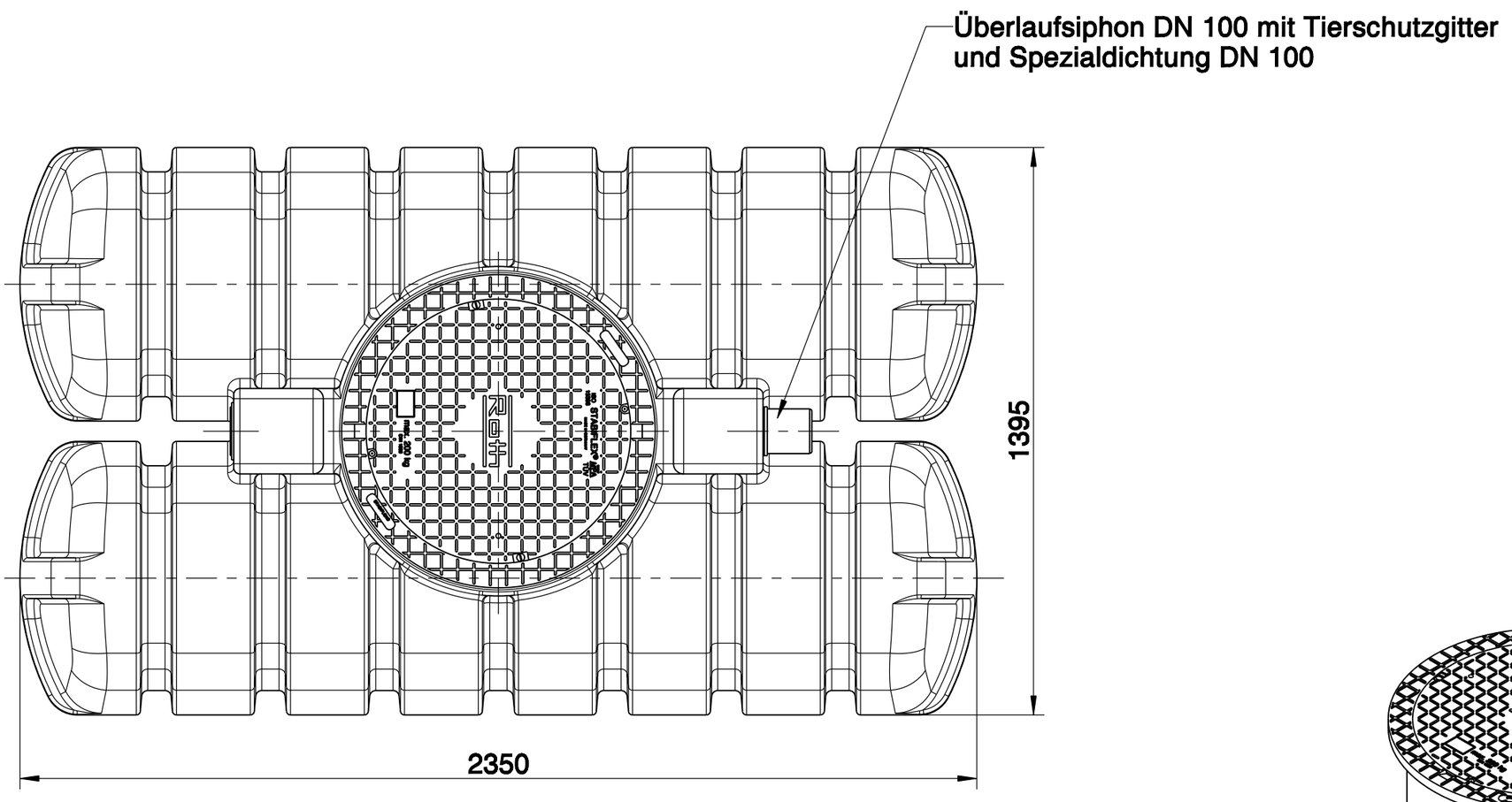

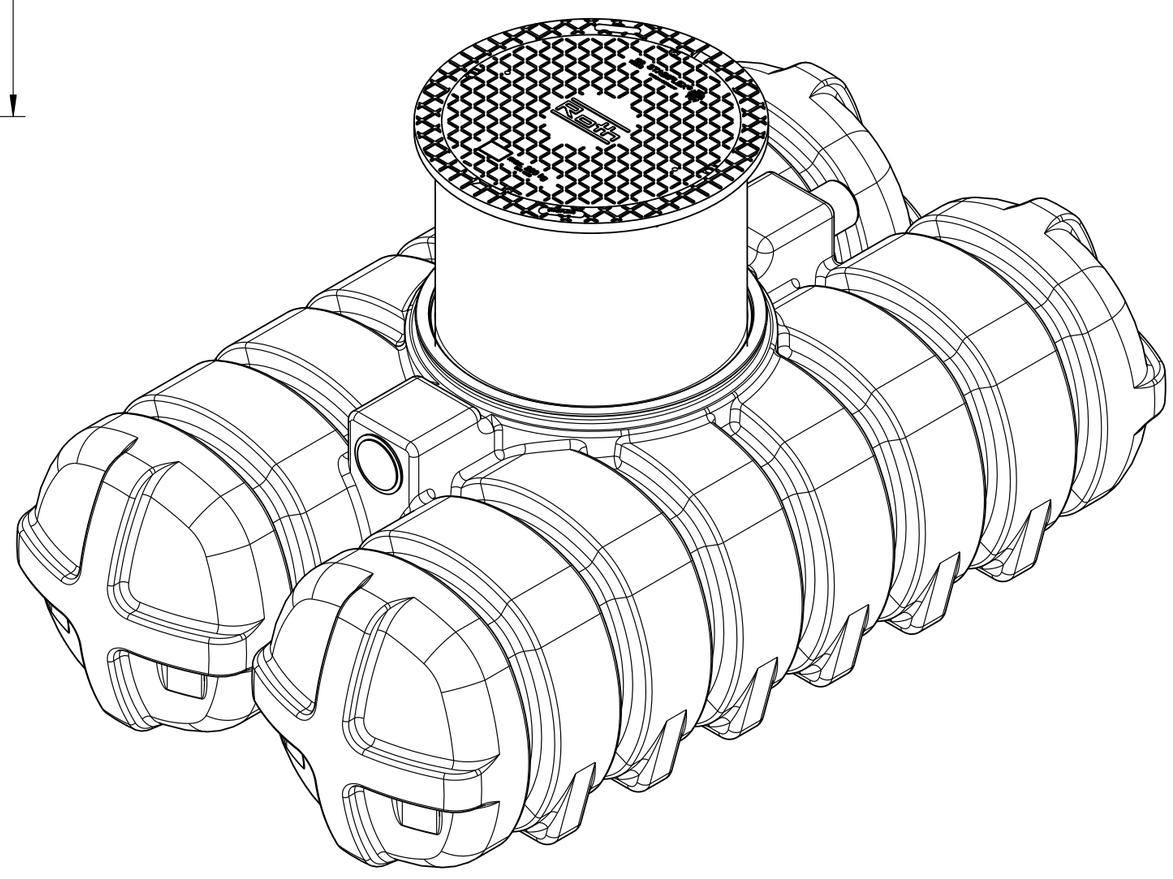

Roth Umwelttechnik ZNL der Roth Werke GmbH	**Regenwasser Twinbloc 1500 L Grundbehälter**	Zeichnungs-Nr.: 1006947	Material-Nr.: 1135006122
		Versions-Nr.: 00	Name: M.Karl Datum: 12.08.15